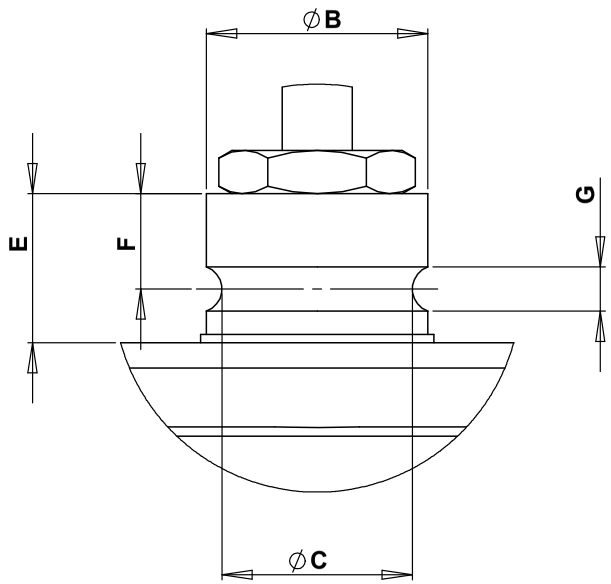

DETAIL A
MAßSTAB 1 : 1

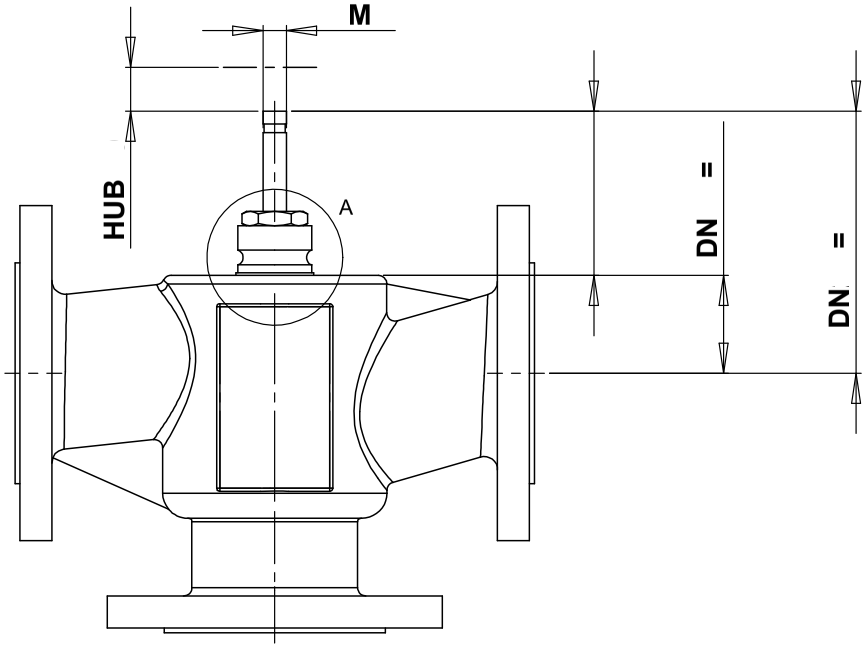

Please fill in all data's in mm !

Malux Finland Oy
PL 69 / Työpajatie 13a
06150 Porvoo

puh: +358 19-574 57 00
s-posti: info@malux.fi
www.malux.fi

Malux solutions

SCHISCHEK EXPLOSIONSSCHUTZ

Titel
ExRun auf Ventil
ExRun on valve

.	.	.	.	Stückliste	.	Projekt	Gezeichnet	20.03.13	An
.	.	.	.	Ersatz für	.		Geprüft	.	.
.	.	.	.	Urspung	.		Freigegeb.	.	.
.	.	.	.	Schischek GmbH Mühlsteig 45 Gewerbegebiet Süd 5 D-90579 Langenzenn		Zeichnungs-Nr.			Rev
.	.	.	.			Valve dimension information for ExRun actuator mounting adaption on valve			
.	.	.	.						
Rev	Beschreibung	Datum	Vis	Projekt-Nr.		Masstab 1:3	Blatt 1 / 1	Schischek	A3

Stand: Mittwoch, 20. März 2013 08:10:28